Produktcode: WDY-SBL
EAN: 5902539892710

OMNIRES

Y | Aufputz-Badewannenauslauf

Farbe: Schwarz seidenmatt (BLH)

Zertifikate: Nationale Leistungserklärung (B), Hygienezertifikat des PZH



Technologien

Die neueste Generation von Luftsprudlern und Kopfbrausen mit der AIR WATER Technologie belüftet das Wasser, wodurch es sanft und angenehm für die Haut ist. Der Wasserfluss ist ruhig und gleichmäßig.

Die Armaturen und Zubehörteile aus hochwertigem Messing der Klasse A überzeugen durch ihre außergewöhnliche Langlebigkeit und die präzise ausgearbeitete Form. Die streng überwachte Materialzusammensetzung gewährleistet zudem höchste Sicherheit bei der täglichen Anwendung des Produkts.

Merkmale des Durchflusses

- Betriebsdruck: 1-5 bar
- Wasserdurchfluss bei einem Druck von 3 Bar: 29,1 l/min
- Akustikgruppe: U
- Durchflussklasse: D

Technische Daten

- aus Messing
- Reichweite des Auslaufs: 16 cm
- Kappengröße: ø8 cm
- Wasseranschluss: 1/2”

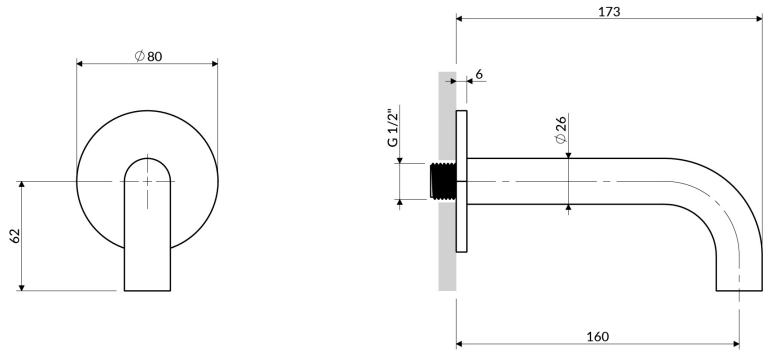
∅80
62
173
6
G 1/2"
∅26
160