OMNIRES

PARMA | 4-Loch-Badewannenarmatur

Farbe: Graphit gebürstet (GR)

Die OMNIRES PARMA-Kollektion zeichnet sich durch ihr minimalistisches, elegantes Design aus. Die ausgewogene Form mit abgerundeten Rändern zeichnet sich durch Leichtigkeit und Raffinesse aus. Raffinierte stilistische Lösungen verleihen der Kollektion einen zeitlosen Charakter.

Die Armatur ist aus hochwertigem Messing gefertigt und mit einer hochwertigen Keramikkartusche ausgestattet.

Graphit besticht durch seine faszinierende Oberfläche, die in einem metallischen Grauton gehalten ist und eine satinierte, gebürstete Oberfläche aufweist.

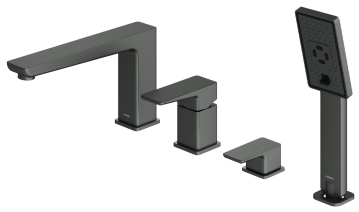

Projekt: Janusz Langner, OMNIRES

Zertifikate: Hygienezertifikat des PZH

Technologien

Die Armatur ist mit einer Keramik Kartusche von höchster Qualität ausgestattet, die für eine gleichmäßige und präzise Regulierung des Wasserdurchflusses sorgt und einen jahrelangen, zuverlässigen Gebrauch des Produktes garantiert.

Das in der Badewannenarmatur eingesetzte SMART FIX System ermöglicht es, den Brauseschlauch bei Bedarf ohne Demontage der Badewanne auszutauschen.

Die Silikondüsen von EASY CLEAN ermöglichen es, das Produkt von Kalkablagerungen simple zu befreien, indem man einfach und schnell die Silikonoberfläche mit mit der Hand abwischt.

Der Armaturenkörper wurde aus hochwertigem Messing der Klasse A gefertigt.

Merkmale des Durchflusses

- Wasserdurchfluss bei einem Druck von 3 Bar: 20 l/min.
- Warmwasserversorgung: Max. 90°C

Technische Daten

- Reichweite des Auslaufs: 20,5 cm
- Höhe des Wasserauslasses: 11,5 cm
- Handbrause (JIMJIM-RGR), 3-Funktionen
- Brauseschlauch mit Stahlummantelung, Länge: 150 cm

Pflege

WIE PFLEGT MAN BADEZIMMER- UND KÜCHENARMATUREN?

Bad- und Küchenarmaturen sollten regelmäßig, am besten nach jeder Benutzung, gereinigt werden, damit sich keine schwer zu entfernenden Flecken bilden. Für die tägliche Pflege der Oberfläche verwenden Sie ein weiches Tuch (z. B. Mikrofaser) und eine Lösung aus Wasser und einem milden Reinigungsmittel auf natürlicher Basis. Schwer zugängliche Vertiefungen und Fräsungen können vorsichtig mit einer weichen Bürste gereinigt werden. Anschließend spülen Sie das Produkt großzügig mit klarem Wasser ab und wischen es trocken. Es wird davon abgeraten, raue oder scheuernde Mittel oder ätzende oder bleichende Substanzen zu verwenden, um die Oberfläche des Produkts nicht zu beschädigen.

Bei stärkeren Verschmutzungen empfehlen wir die Verwendung einer 10%igen Lösung aus Zitronensäure und Wasser. Die Lösung sollte 10 Minuten lang direkt auf das Produkt aufgetragen oder mit einem weichen, in der Lösung getränkten Tuch bedeckt werden; danach sollte es mit reichlich Wasser abgespült und trocken gewischt werden. Falls erforderlich, kann der Vorgang wiederholt werden.

WIE PFLEGT MAN DEN AERATOR?

Wir empfehlen daher, die Durchlässigkeit des Aerators in Bad- und Küchenarmaturen regelmäßig zu überprüfen, um die einwandfreie Funktionsweise zu gewährleisten und den Aerator vor dauerhaften Schäden zu schützen. Bei kleinen Verunreinigungen im Wasser oder bei Wasser mit hohem Härtegrad sollte der Aerator alle paar Wochen abgeschraubt und mit einer Bürste gereinigt werden. Bei stärkeren Verschmutzungen empfehlen wir, den Aerator 10 Minuten lang in einer 10%igen Lösung aus Zitronensäure und Wasser einzuweichen.

WIE PFLEGT MAN HANDBRAUSEN?

Es empfiehlt sich, die Silikonnoppen von Zeit zu Zeit mit der Handfläche abzuwischen, um Ablagerungen zu beseitigen und den Kalk, der sich auf der Oberfläche der Noppen ansammelt, zu entfernen. Wenn sich hartnäckige Ablagerungen von Kalk gebildet haben, kann dieser mit einem Zahnstocher oder einer Zahnbürste entfernt werden.

Bei stärkeren Verschmutzungen, empfiehlt es sich, die Handbrause etwa 10 Minuten lang in eine 10%ige Lösung aus Wasser und Zitronensäure zu tauchen, um die Kalkablagerungen aufzulösen, und dann die Noppen vorsichtig mit einer weichen Bürste abzuwischen. Es wird davon abgeraten, raue oder scheuernde Mittel oder ätzende oder bleichende Substanzen zu verwenden, um die Oberfläche nicht zu beschädigen. Von Zeit zu Zeit ist es auch ratsam, die Handbrause abzuschrauben und von innen zu spülen, um Verschmutzungen zu entfernen, die den Wasserfluss blockieren.

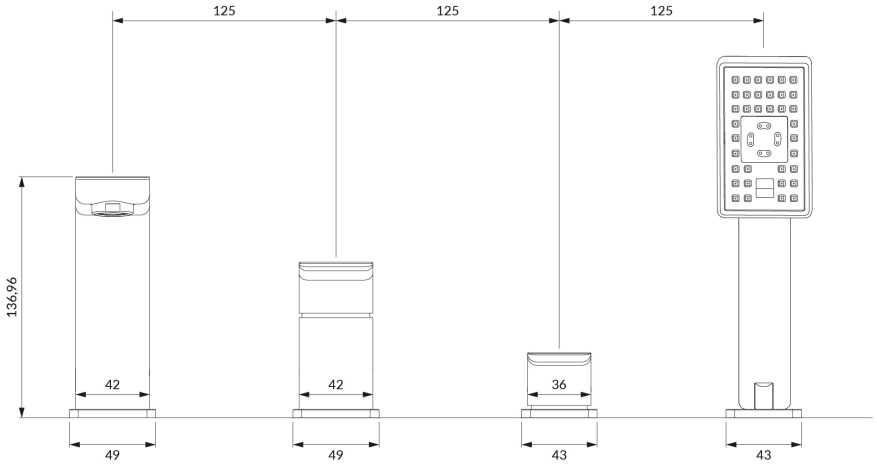
125
125
125
136,96
42
42
36
49
49
43
43

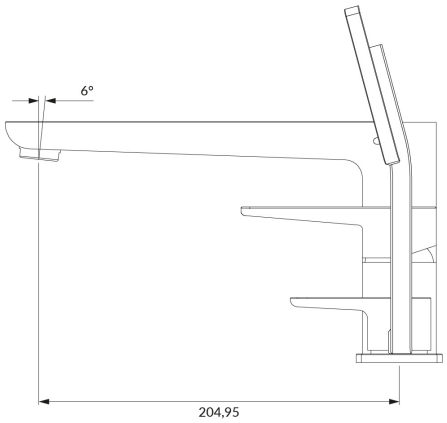
6°
204,95